BLACK
RED
WHITE

GRACE

СОВРЕМЕННЫЙ ДИЗАЙН

Коллекция **GRACE** — это функциональность, комфорт и безупречный внешний вид, сотканные из модных трендов и актуальных тенденций: сочетание светлого дуба и графита, скругленная форма фасада, стильные металлические ножки и фурнитура, бесшумное закрывание и невесомая LED-подсветка. Разнообразие элементов мебели позволит Вам оформить гостиную комнату, молодежную и прихожую.

GRACE

35 ЭЛЕМЕНТОВ

GRACE

www.brw.by

BLACK RED WHITE

ЦВЕТОВОЕ РЕШЕНИЕ

Корпус: Плита ДСП ламинированная
Цвет: Дуб Наварра

Фасад: Плита МДФ односторонне лакированная облицованная пленкой ПВХ
Цвет: Графит

015 Тумба B186-KOM3D

СПИСОК ЭЛЕМЕНТОВ КОЛЛЕКЦИИ

- гостиная
- молодежная
- прихожая

№ п/п	Наименование элемента
1	001 Полка B186-POL98
2	002 Полка B186-POL140
3	003 Шкаф навесной B186-SFW
4	004 Шкаф навесной B186-SFW1D
5	005 Тумба B186-RTV1D2S
6	006 Тумба B186-RTV2D1S
7	007 Тумба B186-RTV2D2S
8	008 Зеркало B186-LUS
9	009 Полка настенная с зеркалом B186-LUS80
10	010 Стол журнальный B186-LAW2D
11	011 Стол письменный B186-BIU1S
12	012 Стол письменный B186-BIU2S
13	013 Комод B186-KOM3S
14	014 Тумба B186-KOM2D
15	015 Тумба B186-KOM3D
16	016 Тумба B186-KOM4D
17	017 Тумба B186-KOM1D1S
18	018 Тумба B186-KOM1D2S
19	019 Тумба B186-KOM2W3S

№ п/п	Наименование элемента
20	020 Тумба с подсветкой B186-KOM2W3S
21	021 Тумба B186-KOM2W1D2S
22	022 Тумба с подсветкой B186-KOM2W1D2S
23	023 Шкаф B186-REG2W
24	024 Шкаф с подсветкой B186-REG2W
25	025 Шкаф B186-REG1D2S
26	026 Шкаф B186-REG2D2S
27	027 Шкаф B186-SZF1D
28	028 Шкаф B186-SZF2D2S
29	029 Шкаф B186-SZF3D2S
30	030 Тумба прикроватная B186-KOM1S
31	031 Кровать B186-LOZ90
32	032 Кровать (без мягких элементов) B186-LOZ90
33	033 Кровать (без основания) B186-LOZ120
34	034 Тумба B186-KOM1K
35	035 Вешалка B186-WIE

GRACE

www.brw.by

BLACK RED WHITE

ЭЛЕМЕНТЫ КОЛЛЕКЦИИ

001 Полка
B186-POL98
97,5/20/20
шир./выс./гл.

002 Полка
B186-POL140
144/20/20
шир./выс./гл.

003 Шкаф навесной
B186-SFW
120/34/30
шир./выс./гл.

008 Зеркало
B186-LUS
97,5/92/2
шир./выс./гл.

010 Стол журнальный
B186-LAW2D
70/50/110
шир./выс./дл.

005 Тумба
B186-RTV1D2S
135/41,5/42
шир./выс./гл.

011 Стол письменный
B186-BIU1S
56/78/120
шир./выс./дл.

012 Стол письменный
B186-BIU2S
56/78/135
шир./выс./дл.

013 Комод
B186-KOM3S
97,5/90/42
шир./выс./гл.

004 Шкаф навесной
B186-SFW1D
34/120/31,5
шир./выс./гл.

006 Тумба
B186-RTV2D1S
144/65,5/42
шир./выс./гл.

007 Тумба
B186-RTV2D2S
180,5/65,5/42
шир./выс./гл.

014 Тумба
B186-KOM2D
97,5/90/42
шир./выс./гл.

015 Тумба
B186-KOM3D
144/90/42
шир./выс./гл.

019 Тумба
B186-KOM2W3S
144/90/42
шир./выс./гл.

020 Тумба с подсветкой
B186-KOM2W3S
144/90/42
шир./выс./гл.

016 Тумба
B186-KOM4D
97,5/112/42
шир./выс./гл.

018 Тумба
B186-KOM1D2S
97,5/138/42
шир./выс./гл.

021 Тумба
B186-KOM2W1D2S
97,5/138/42
шир./выс./гл.

022 Тумба
с подсветкой
B186-KOM2W1D2S
97,5/138/42
шир./выс./гл.

GRACE

www.brw.by

BLACK RED WHITE

ЭЛЕМЕНТЫ КОЛЛЕКЦИИ

031 Кровать
B186-LOZ90
95/37,5-74,5/204,5
шир./выс./дл.

030 Тумба прикроватная
B186-KOM1S
51,5/48,5/42
шир./выс./гл.

009 Полка настенная с зеркалом
B186-LUS80
79/85/16
шир./выс./гл.

035 Вешалка
B186-WIE
79/110/27
шир./выс./гл.

032 Кровать
(без мягких элементов)
B186-LOZ90
95/37,5-74,5/204,5
шир./выс./дл.

033 Кровать (без основания)
B186-LOZ120
125/37,5-85,5/204,5
шир./выс./дл.

017 Тумба
B186-KOM1D1S
79/94,5/42
шир./выс./гл.

034 Тумба
B186-KOM1K
79/51/42
шир./выс./гл.

023 Шкаф
B186-REG2W
79/200/42
шир./выс./гл.

024 Шкаф
с подсветкой
B186-REG2W
79/200/42
шир./выс./гл.

025 Шкаф
B186-REG1D2S
51,5/200/42
шир./выс./гл.

026 Шкаф
B186-REG2D2S
79/200/42
шир./выс./гл.

027 Шкаф
B186-SZF1D
61/200/42
шир./выс./гл.

028 Шкаф
B186-SZF2D2S
79/200/42
шир./выс./гл.

029 Шкаф
B186-SZF3D2S
144/210/60
шир./выс./гл.

022 Тумба с подсветкой
B186-KOM2W1D2S
97,5/138/42
шир./выс./гл.

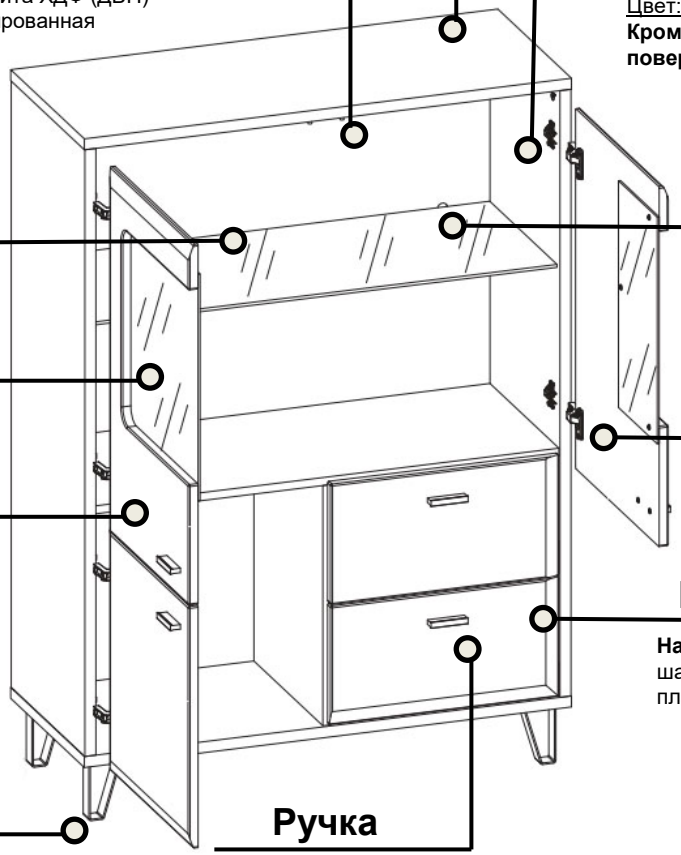

Задняя стенка

Задняя стенка: плита ХДФ (ДВП) односторонне лакированная
Цвет: Дуб золотой

Корпус

Корпус: плита ДСП ламинированная
Цвет: Дуб Наварра
Кромка на видимых поверхностях: ABS

Полка

Стекло: бесцветное, 6 мм

Подсветка

Подсветка диодная, пластик,
Цвет: нейтральный

Витрина

Стекло: закаленное, 4 мм

Петли

Петли отогнутые плавного закрывания

Фасад

Фасад: плита МДФ односторонне ламинированная облицованная пленкой ПВХ
Цвет: Графит

Направляющие

Направляющие скрытого монтажа, шариковые частичного выдвижения плавного закрывания

Опоры

Опоры: металлические
Цвет: Чёрный

Ручка

Ручка металлическая
Цвет: Черный

Корпус

- ✓ **Щит верхний, нижний, стенки боковые** - *плита ДСП ламинированная,**E0,5.
  Цвет – Дуб Наварра.
  Материал для кромок деталей: ABS.
- ✓ **Стенки средние, полки** - *плита ДСП ламинированная,**E0,5.
  Цвет – Дуб Наварра.
  Материал для кромок деталей: кромочный

Фасадные элементы

- ✓ **Дверь, панель ящика** – плита МДФ односторонне лакированная облицованная пленкой ПВХ.
  Цвет плиты МДФ – Белый.
  Цвет пленки ПВХ – Графит.

Стекло, зеркало

- ✓ **Витрина** – закаленное, 4 мм.
- ✓ **Полки** – прозрачное, 6 мм.
- ✓ **Зеркало** – 4 мм.

Задняя стенка

- ✓ Плита ХДФ (ДВП) односторонне лакированная, 2,5 мм.
  Цвет – Дуб золотой (Дуб артизан)

Фурнитура

- ✓ **Сборка корпуса изделия** – стяжки эксцентриковые, шканты, евровинты и т.д.
- ✓ **Навешивание дверей** – петли шарнирные отогнутые плавное закрывание «HAFELE»
- ✓ **Установка ящиков -** направляющие шариковые частичного выдвижения плавного закрывания скрытого монтажа «Quadro».
- ✓ **Ручки** – металлические, черный «Palmet».
- ✓ **Опоры** – металлические, черный «Palmet».
- ✓ **Крючки вешалки** – пластиковые «BIG».
- ✓ **Ножка опорная** – регулируемая пластиковая, черный «GAMET».

Подсветка

- ✓ «FT», диодная; пластик цвет – нейтральный,

- вместительные элементы
- бесшумное закрывание
- направляющие шариковые частичного выдвижения
- металлические ручки
- LED — диодная подсветка
- L/P — два варианта сборки

*Производитель плиты ЛДСП – ОАО «Ивацевичдрев», г. Ивацевичи, Республика Беларусь

E 0,5 ** Класс эмиссии формальдегида соответствует сертификату экологичности

04 ОСНОВАНИЕ ДЛЯ КРОВАТИ

Основание для кровати

№ п/п	Наименование основания для кроватей	Габаритные размеры оснований, см		
		шир.	выс.	дл.
1	Основание гибкое LOZ120x200	119	28	198
2	Основание металлическое (разборное) LOZ120x200	117	24	197

**п.№ 1 – высота гибкого основания указана с учётом высоты ножек гибкого основания 24,5 см.*
**п.№ 2 – высота основания металлического (разборного) указана с учётом высоты ножек.*

029 Тумба прикроватная B186-KOM1S,
032 Кровать (без основания) B186-LOZ120,
028 Шкаф B186-SZF3D2S,
003 Шкаф навесной B186-SFW,
011 Стол письменный B186-BIU2S

МЯГКИЙ ЭЛЕМЕНТ

04

GRACE
www.brw.by

BLACK RED WHITE

Характеристика мягкого элемента

Комплект……...2 элемента
Размер изделия ….800 x 220 x 40 мм
Цвет ткани ……Серый
Тип ткани ……Рогожка
Состав ткани …….100% полиэстер
Плотность ткани ……..245
Плотность поролона ……....ST2236
Толщина поролона ……....40 мм

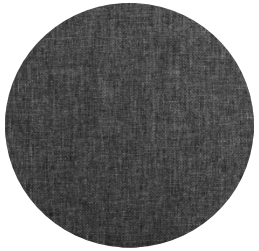

Инструкция по установке мягкого элемента

1. Отклеить защитную пленку от контактной ленты.
2. Разместить мягкий элемент в соответствии с выбранным вариантом установки.
3. Наклеить контактную ленту на заднюю сторону спинки (для более надежного соединения рекомендуется обезжирить поверхность спинки).

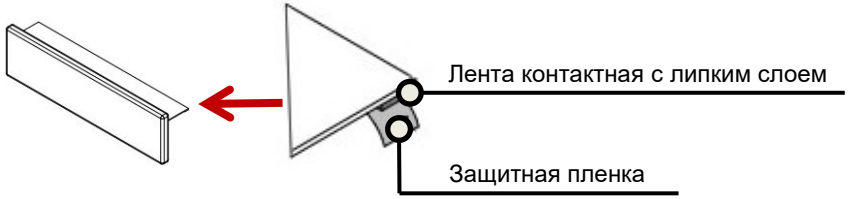

Варианты установки

1.

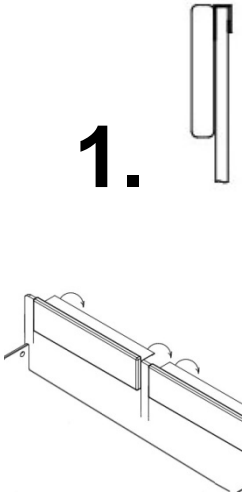

2.

GRACE

www.brw.by

BLACK RED WHITE

014 Тумба B186-KOM3D, **022 Шкаф** B186-REG2W, **002 Полка** B186-POL140, **005 Тумба** B186-RTV2D1S, **020 Тумба** B186-KOM2W1D2S, **027 Шкаф** B186-SZF2D2S, **009 Стол журнальный** B186-LAW2D

022 Шкаф B186-REG2W, **002 Полка** B186-POL140, **005 Тумба** B186-RTV2D1S,
020 Тумба B186-KOM2W1D2S

Стол журнальный B186-LAW2D

015 Тумба B186-KOM4D, **002 Полка** B186-POL140 (2 шт.), **029 Тумба прикроватная** B186-KOM1S,
032 Кровать (без основания) B186-LOZ120, **028 Шкаф** B186-SZF3D2S, **003 Шкаф навесной** B186-SFW,
011 Стол письменный B186-BIU2S, **016 Тумба** B186-KOM1D2S, **012 Комод** B186-KOM3S, **025 Шкаф** B186-REG2D2S

GRACE

www.brw.by

BLACK RED WHITE

008 Зеркало B186-LUS,
013 Комод B186-KOM3S,
002 Полка B186-POL140,
001 Полка B186-POL98
033 Кровать (без основания) B186-LOZ120,
030 Тумба прикроватная B186-KOM1S,
029 Шкаф B186-SZF3D2S,
003 Шкаф навесной B186-SFW,
011 Стол письменный B186-BIU1S

026 Шкаф B186-SZF1D, **034 Вешалка** B186-WIE, **033 Тумба** B186-KOM1K,
008 Полка настенная с зеркалом B186-LUS 80, **016 Тумба** B186-KOM1D1S

016 Тумба B186-KOM1D1S

GRACE

www.brw.by

BLACK RED WHITE

В экспозиции коллекции **GRACE** рекомендуется использовать декор в современном стиле неоклассика.

Рекомендации по декору в экспозиции:

1. Окраска стен цвет-RAL: 1013, 3009, 5001, 7035, 7044, 7047, 9001, 9018.
2. Основные цвета декора: белый, чёрный, серый с добавлением ярких акцентов в виде цветов, картин, книг, текстиля.

ИНФОРМАЦИОННЫЕ ЗНАЧКИ, ИСПОЛЬЗУЕМЫЕ ДЛЯ ОБОЗНАЧЕНИЯ ТЕХНИЧЕСКИХ ХАРАКТЕРИСТИК КОЛЛЕКЦИЙ

Назначение коллекции

- гостиная
- столовая
- спальня
- кабинет
- молодежная
- прихожая

Особенности коллекции

- два цветовых решения
- патинированный фасад
- глянцевый фасад
- декоративная планка МДФ
- интегрированная ручка
- бесшумное закрывание
- направляющие роликовые с частичным выдвижением
- L/P — два варианта сборки
- вместительные элементы
- LED — диодная подсветка
- металлические ручки
- металлическая лицевая фурнитура
- металлическая лицевая фурнитура
- металлическая лицевая фурнитура
- деревянные ручки
- деревянные ножки
- стекло с пескоструем
- стекло с фацетом
- закаленное стекло

BLACK
RED
WHITE

ИООО «БРВ-Брест»

Адрес: 224020, г. Брест, ул. Янки Купалы, 1В-1, каб. 216

Тел.: +375 (162) 27-89-00; +375 (162) 27-89-03;
+375 (162) 27-89-04

E-mail: brest-opt@brw.brest.by, marketing@brw.brest.by

www.brw.by

#С заботой о Вашем д❤ме